14032025-2.0

ПАСПОРТ И РУКОВОДСТВО ПО ЭКСПЛУАТАЦИИ ТАЛРЕПЫ открытого типа DIN1480





(D)

Оглавление

1. Описание и работа 3

1.1 Назначение изделия 3

2. Использование по назначению 6

2.1 Порядок установки и подготовка 6

2.2 Техническое обслуживание 6

2.3 Меры предосторожности 7

3. Гарантийные обязательства 7

ВНИМАНИЕ! Вся информация, приведенная в данном руководстве, основана на данных, доступных на момент печати. Производитель оставляет за собой право вносить изменения в конструкцию изделия без предварительного уведомления, если эти изменения не ухудшают потребительских свойств и качества продукции.

1. Описание и работа

1.1 Назначение изделия

Талрепы различных типов используются для натяжения тросов, цепей, кабелей и прочего такелажа, когда необходимо выполнить более надежную фиксацию растяжек. Не всегда такую натяжку можно осуществить, используя только свою физическую силу.

Талрепы применяются в тех случаях, когда требуется очень большое натягивающее усилие. Талрепы различаются по массе от нескольких граммов (для натяжения, например, шторных струн — натяжное усилие несколько килограммов) до десятков тонн — такие устройства используются при строительстве зданий и мостов.

Запас прочности 1:4.

1.2 Основные характеристики

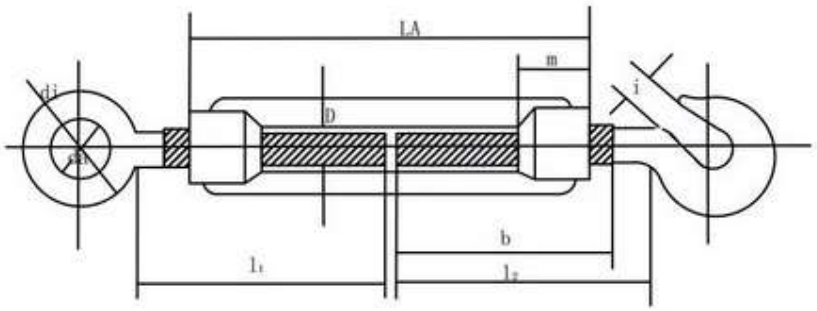

Рис.1 - Чертеж талрепа кольцо-вилка (открытого типа)

Размер	Рабочая нагрузка		DIN 1480							
D			Вес	LA	m	l1, l2	b	di	da	i
mm	Кг	N	Кг/на 100шт	mm	mm	mm	mm	mm	mm	mm
M6	230	2250	7,8	110	10	60	53	10	20	4,5
M8	418	4100	14,8	110	14	60	55	12	26	6,5
M10	663	6500	29,4	125	20	65	60	14	30,5	8
M12	948	9300	36,3	125	21	75	70	18	37,5	10,5
M16	1804	17700	91	170	27	100	90	22	48	13
M20	2752	27000	156	200	34	115	100	25	51	20
M22	3375	33100	220	220	37	125	115	27	58	24
M24	3996	39200	325	255	39	140	130	28	66	27
M30	6371	62500	415	255	45	145	130	35	83	31
M32	6585	64600	595	295	55	160	150	36,5	88	33
M36	9276	91000	745	295	55	160	150	44	104	40
M38	9572	93900	1076	300	63	185	170	42	104	39

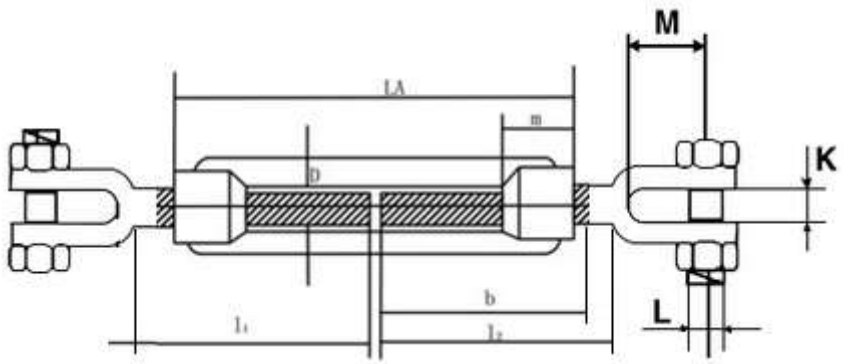

Размер	Рабочая нагрузка		DIN 1480							
D			Вес	LA	m	l1, l2	b	K	L	M
mm	Кг	N	Кг/на 100шт	mm	mm	mm	mm	mm	mm	mm
M6	230	2250	7,8	110	10	60	53	7	5	14
M8	418	4100	14,8	110	14	60	55	9	6	17
M10	663	6500	29,4	125	20	65	60	10	8	20
M12	948	9300	36,3	125	21	75	70	13	11	33
M16	1804	17700	91	170	27	100	90	18	12	44
M20	2752	27000	156	200	34	115	100	20	16	50
M22	3375	33100	220	220	37	125	115	25	20	60
M24	3996	39200	325	255	39	140	130	28	22	65
M30	6371	62500	415	255	45	145	130	35	27	85
M32	6585	64600	595	295	55	160	150	38	29	85
M36	9276	91000	745	295	55	160	150	45	33	95
M38	9572	93900	1076	300	63	185	170	49	33	100

Талреп вилка-вилка



Артикул	Наименование
-------	Талреп вилка-вилка TOR M12 DIN1480 (открытого типа)
-------	Талреп вилка-вилка TOR M16 DIN1480 фиксация гайкой (открытого типа)
-------	Талреп вилка-вилка TOR M16 DIN1480 фиксация шплинтом (открытого типа)
-------	Талреп вилка-вилка TOR M20 DIN1480 (открытого типа)
1049903	Талреп вилка-вилка TOR M22 DIN1480 (открытого типа)
1049031	Талреп вилка-вилка TOR M24 DIN1480 (открытого типа)
1049904	Талреп вилка-вилка TOR M32 DIN1480 (открытого типа)
-------	Талреп вилка-вилка TOR M38 DIN1480 (открытого типа)

Талреп кольцо-кольцо

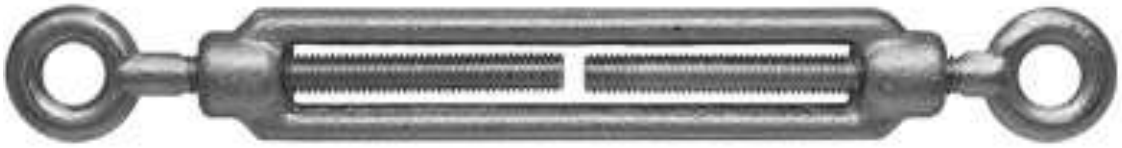

Артикул	Наименование
-------	Талреп кольцо-кольцо TOR M12 DIN1480 (открытого типа)
-------	Талреп кольцо-кольцо TOR M16 DIN1480 (открытого типа)
-------	Талреп кольцо-кольцо TOR M20 DIN1480 (открытого типа)
-------	Талреп кольцо-кольцо TOR M22 DIN1480 (открытого типа)
-------	Талреп кольцо-кольцо TOR M24 DIN1480 (открытого типа)
-------	Талреп кольцо-кольцо TOR M30 DIN1480 (открытого типа)
-------	Талреп кольцо-кольцо TOR M32 DIN1480 (открытого типа)
-------	Талреп кольцо-кольцо TOR M38 DIN1480 (открытого типа)

Талреп крюк-кольцо

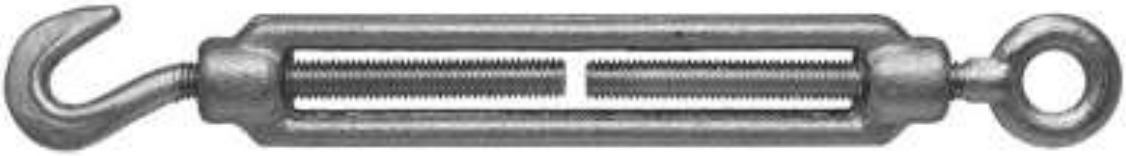

Артикул	Наименование
1049907	Талреп крюк-кольцо TOR M10 DIN1480 (открытого типа)
1049905	Талреп крюк-кольцо TOR M12 DIN1480 (открытого типа)
1049030	Талреп крюк-кольцо TOR M16 DIN1480 (открытого типа)
-------	Талреп крюк-кольцо TOR M20 DIN1480 (открытого типа)
-------	Талреп крюк-кольцо TOR M22 DIN1480 (открытого типа)
-------	Талреп крюк-кольцо TOR M24 DIN1480 (открытого типа)
-------	Талреп крюк-кольцо TOR M32 DIN1480 (открытого типа)
-------	Талреп крюк-кольцо TOR M38 DIN1480 (открытого типа)

Талреп крюк-крюк

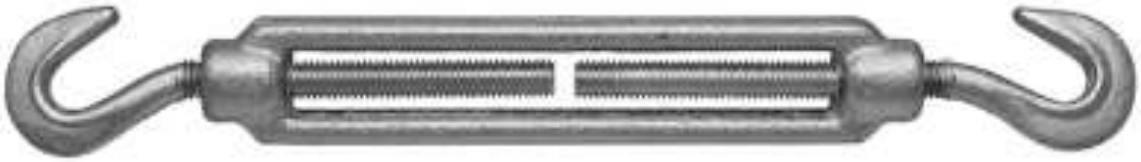

Артикул	Наименование
-------	Талреп крюк-крюк TOR M8 DIN1480 (открытого типа)
-------	Талреп крюк-крюк TOR M10 DIN1480 (открытого типа)
1049906	Талреп крюк-крюк TOR M12 DIN1480 (открытого типа)
1049032	Талреп крюк-крюк TOR M16 DIN1480 (открытого типа)
1049033	Талреп крюк-крюк TOR M20 DIN1480 (открытого типа)
-------	Талреп крюк-крюк TOR M22 DIN1480 (открытого типа)
-------	Талреп крюк-крюк TOR M24 DIN1480 (открытого типа)
-------	Талреп крюк-крюк TOR M32 DIN1480 (открытого типа)
-------	Талреп крюк-крюк TOR M38 DIN1480 (открытого типа)

2. Использование по назначению

2.1 Порядок установки и подготовка

Принцип действия талрепа состоит в следующем. Талреп, по сути, - это муфта (конструкция из двух винтов, на которые нанесена противоположная резьба). Винты вкручиваются в специально предназначенное для этого кольцо или вытянутую конструкцию с резьбовыми отверстиями. Конец винта выполняется в виде кольца (крюка, вилки), к которым и присоединяется трос. После этого конструкция вращается, винты сдвигаются к его центру, что и вызывает натяжение троса.

Обязательным условием для обеспечения работы талрепа является наличие разнонаправленной резьбы – левой и правой.

Талреп состоит из трех рабочих элементов:

- Корпус - 1шт.;
- Резьбовые стержни - 2шт.

В зависимости от назначения могут быть различные комбинации зацепляющих приспособлений в различных талрепах.

Внутренности детали не скрываются, так удобней регулировать натяжение. Корпус изготовлен из стали с помощью литья. А отверстия для винтов фрезеруются, они регулируют усилие. Каждая часть устройства точно выверена и исполняет определённую функцию, которая отвечает стандартам.

Порядок работы следующий:

- Посредством вращения резьбовых стержней развести их в противоположные стороны на максимальную или необходимую величину.
- Зафиксировав резьбовые стержни, присоединить их к необходимым конструктивным элементам.
- Вращать корпус талрепа для сдвига резьбовых стержней на встречу друг другу до необходимого натяжения.

2.2 Техническое обслуживание

После эксплуатации талреп тщательно вычистить, высушить и смазать.

Хранить в сухом помещении, оберегать от воздействия агрессивных химических средств.

Разрешается транспортировать любым видом транспорта, при условии защиты талрепа от механических повреждений, атмосферных осадков и агрессивных сред.

Не реже одного раза в 6 месяцев талреп подлежит испытаниям статический нагрузкой не менее разрывной нагрузки.

Таким же испытаниям подлежат устройства, находящиеся на складе более 1 года.

Талреп, который будет противостоять рывку, должен пройти внеплановые эксплуатационные испытания.

2.3 Меры предосторожности

- Запрещается использовать талрепы для страховки людей.
- Запрещается использовать механизм не по назначению.
- Перед эксплуатацией необходимо осмотреть внешнее состояние изделий.
- В случае выявления дефектов или неисправностей, эксплуатацию необходимо прекратить.
- Необходимо проводить осмотр талрепа на наличие механических дефектов, трещин, коррозий, деформаций и других повреждений перед каждым использованием.
- При наличии на талрепе механических дефектов, трещин, коррозий, деформаций и других повреждений, либо изношенности более, чем на 10% от начального размера, его эксплуатация ЗАПРЕЩЕНА.
- КАТЕГОРИЧЕСКИ не допускается восстанавливать разрушенные талрепы сваркой.

3. Гарантийные обязательства

Всю необходимую документацию на продукцию можно получить, обратившись в филиал или к представителю/дилеру в вашем регионе/стране.

Общие условия гарантии

Гарантийное обслуживание осуществляется, если причиной неисправности оборудования стало использование заводом изготовителем некачественных материалов, нарушение технологии производства, допущение брака оборудования и его отдельных узлов, агрегатов и составных частей. Устранение неисправности может быть осуществлено проведением ремонта или замены неисправной делали/узла агрегата, а также оборудования в целом (только для случаев, когда ремонт и восстановление оборудования невозможно осуществить).

При этом право выбора выполнять ремонт либо замену, а также каким способом выполнять ремонт, принадлежит работникам сервисного центра.

Замененные детали переходят в собственность сервисного центра. Гарантийный срок на детали и комплектующие агрегата, замененные либо отремонтированные в рамках гарантийного обслуживания, истекает одновременно с истечением гарантийного срока на оборудование.

В целях определения причин отказа и/или характера повреждений изделия производится диагностика оборудования сроком 10 рабочих дней с момента поступления оборудования в сервисный центр. По результатам диагностики принимается решение о ремонте изделия, либо отказе в обслуживании. При этом изделие принимается на диагностику только в полной комплектации, при наличии паспорта с отметкой о дате продажи и штампом организации-продавца.

Гарантийные обязательства не распространяются на:

1. Ущерб, причиненный другому оборудованию, работающему в сопряжении с данной техникой;

2. Быстроизнашивающиеся запасные части;

3. Обычный (нормальный) износ оборудования в процессе эксплуатации;

4. Поломки, которые возникли после использования оборудования совместно с другим не подходящим для этого оборудованием;

5. Поломки, вызванные форс-мажорными обстоятельствами, несчастными случаями, стихийными бедствиями, преднамеренными или неосторожными действиями собственника оборудования или привлеченными им лицами или третьих лиц, в том числе при осуществлении транспортировки. А также любым внешним воздействием (физическим, химическим, электрическим), небрежностью в обращении, самостоятельным ремонтом (модификацией), пренебрежением в обслуживании и хранении, несоблюдением регламента технического обслуживания;

6. Поломки, вызванные неправильным пониманием инструкции по эксплуатации, сознательным или случайным, равно как и ее несоблюдением.

Гарантийные обязательства полностью аннулируются в случаях:

1. Истечения срока гарантии;

2. Наличия повреждений, вызванных попаданием внутрь агрегата посторонних предметов, веществ, жидкостей, частиц и пыли;

3. Наличия разрушения деталей со следами химической коррозии, а также механических повреждений;

4. Несоблюдения правил эксплуатации оборудования либо его использования не по назначению;

5. Установки и эксплуатации заведомо неисправного оборудования или в условиях, противоречащих правилам его эксплуатации;

6. Использования неподходящих и неодобренных заводом изготовителем запасных частей, агрегатов и элементов;

7. Наличия прямых и косвенных следов сборки-разборки оборудования и его составных частей;

8. Образования дефекта в результате замены запасных частей или при обслуживании оборудования специалистами не авторизованного сервисного центра;

9. Использования рабочих жидкостей (масла, смазки, топлива, и иных ГСМ), марка которых не соответствует указанной в паспорте (инструкции по эксплуатации), либо при их загрязнении и неудовлетворительном качестве.

Порядок подачи рекламаций:

Гарантийные рекламации принимаются в течение гарантийного срока. Для этого запросите у организации, в которой вы приобрели оборудование, бланк для рекламации и инструкцию по подаче рекламации.

Оборудование, отосланное дилеру или в сервисный центр в частично или полностью разобранном виде, под действие гарантии не подпадает. Все риски по пересылке оборудования дилеру или в сервисный центр несет владелец оборудования.

Другие претензии, кроме права на бесплатное устранение недостатков оборудования, под действие гарантии не подпадают.

ВНИМАНИЕ: Гарантия не распространяется на технику, не имеющую в паспорте или сервисном листе отметок о дате и месте продажи, предпродажной подготовке, а также о прохождении всех плановых ТО, предписанных по регламенту.

Гарантийное обслуживание осуществляется организацией, выполняющей периодическое техническое обслуживание механизма. Доставка гарантийной техники до сервисного центра и обратно осуществляется силами владельца и за его счет.

Оборудование, не имеющее маркировки, с нечитаемыми и поврежденными информационными табличками (шильдиками) сервисным центом не принимается.

Торгующая организация несет ответственность по условиям настоящих гарантийных обязательств только в пределах суммы, уплаченной покупателем за данное изделие.



Информация данного раздела действительна на момент печати настоящего руководства. Актуальная информация о действующих правилах гарантийного обслуживания опубликована на официальном сайте группы компаний TOR INDUSTRIES **www.tor-industries.pro** (раздел «сервис»).

СЕРВИСНЫЙ ПАСПОРТ

ПАСПОРТНЫЕ ДАННЫЕ

Артикул:	
Количество:	

ДАТА ПРОДАЖИ:		**/**		**/**	

ИНФОРМАЦИЯ О ПРОДАВЦЕ:

КОМПАНИЯ:	
АДРЕС:	
КОНТАКТЫ:	**ТЕЛ:**

СЕРВИСНЫЕ ОТМЕТКИ

М.П.		**Настоящим удостоверяем выполнение всех контрольных операций и испытаний. Техника полностью укомплектована, исправна и готова к эксплуатации.**
ДАТА		

ОТМЕТКИ О ПРОХОЖДЕНИИ ТО И РЕМОНТА

Покупатель ознакомился с правилами безопасности и эксплуатации данного изделия, с условиями гарантийного обслуживания. Покупатель получил Руководство (паспорт) на русском языке. Техника (оборудование) получена в исправном состоянии, без видимых повреждений в полной комплектности, претензий по качеству не имею.

Покупатель

_____ **М.П.**

Отметки о периодических проверках.

Дата	Сведения о проведенных проверках	Подпись лица, ответственного за содержание механизма